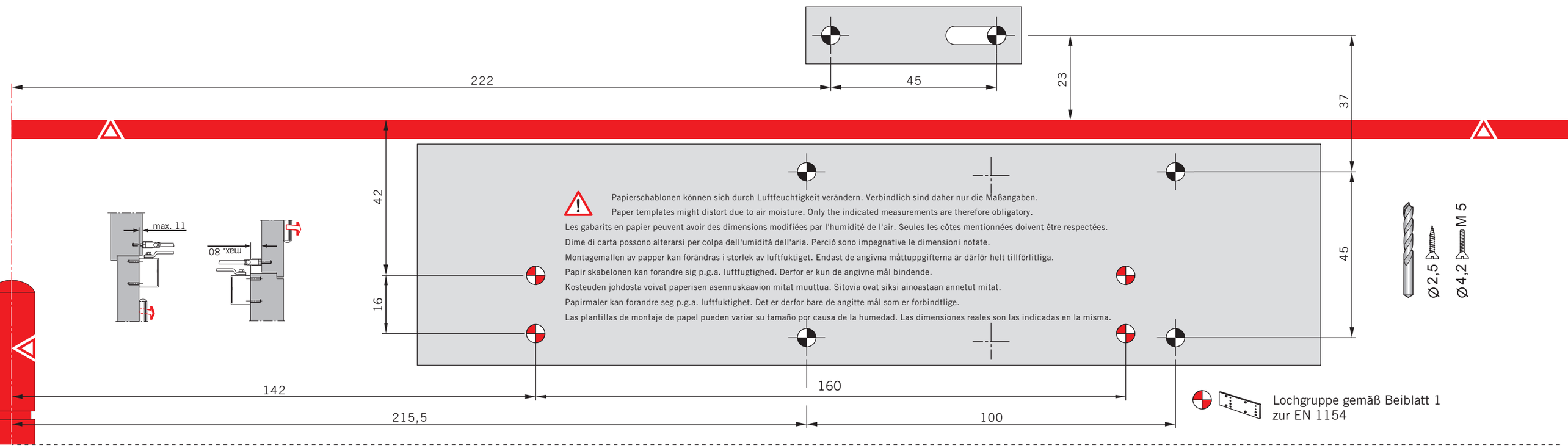

DORMA TS 83 EN 2-5

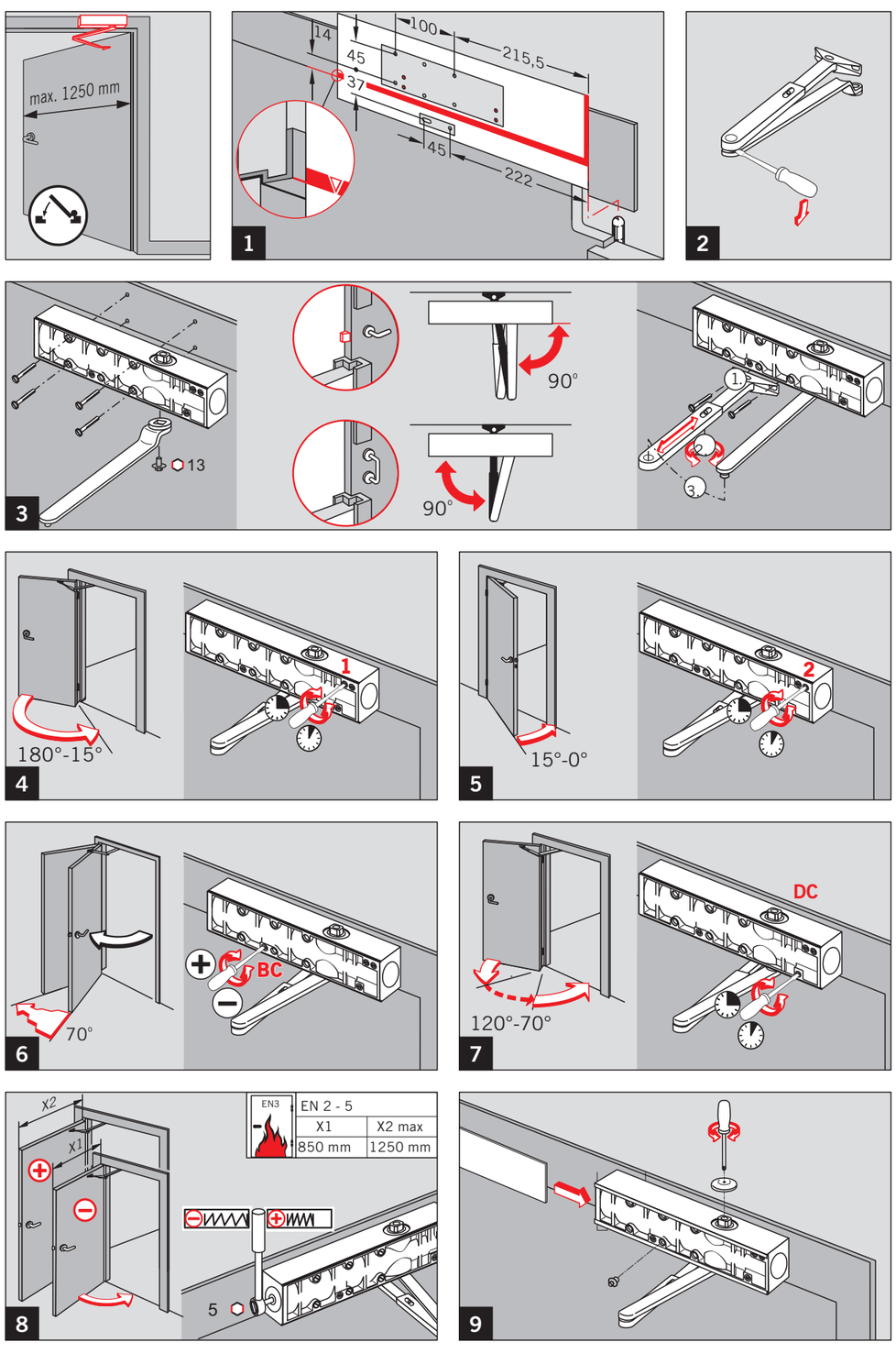

DORMA TS 83 EN 2-5

WN 056938 45532
09/06

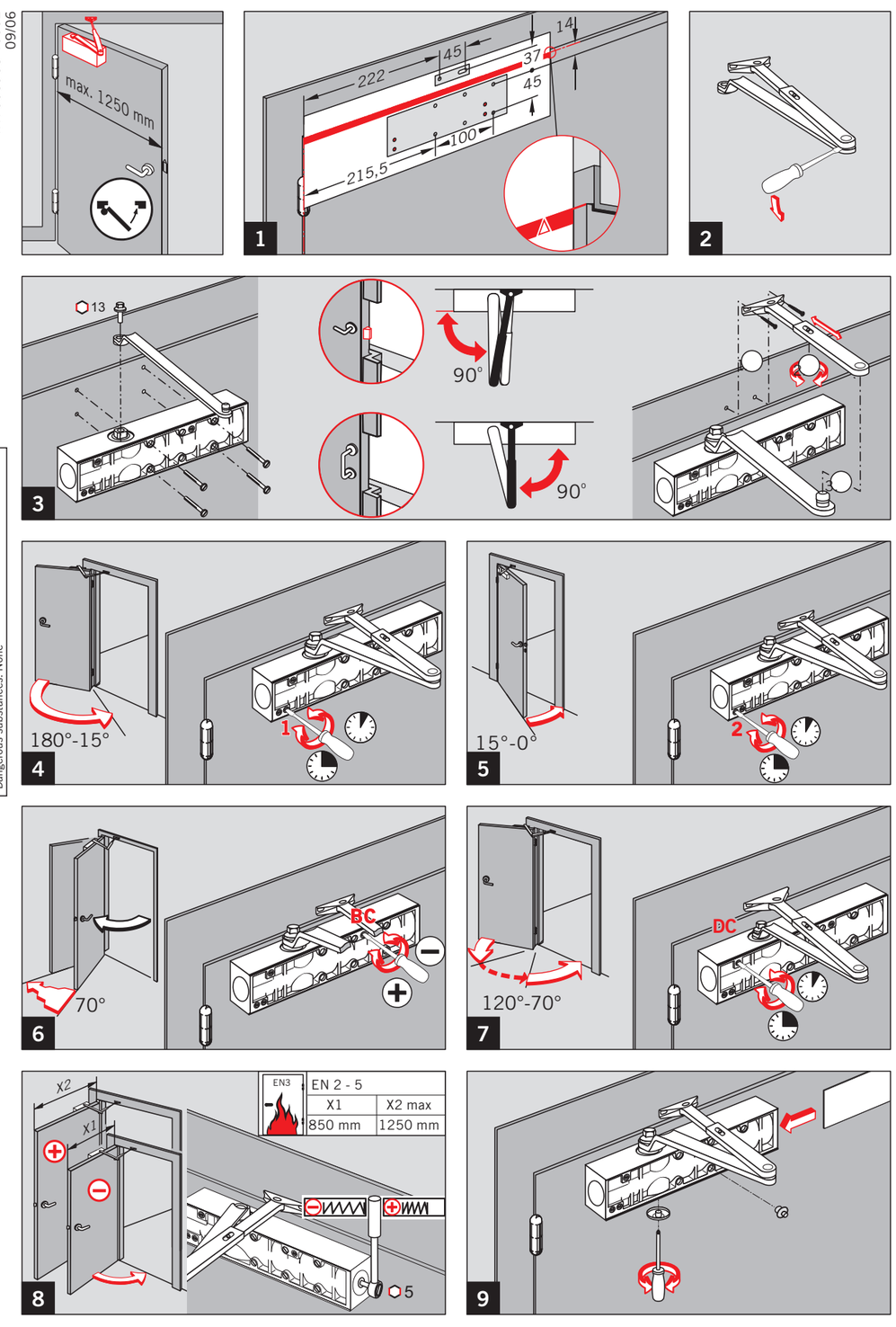

CE	DORMA GmbH + Co. KG Postfach 4009 58 247 Ennepetal
0432 - BPR-0007	EN 1154:1996+A1:2002
Dangerous substances: None	

04

Änderungen vorbehalten
Subject to change without notice

DORMA GmbH + Co.KG
Door Control Division
Postfach 40 09 D-58247 Ennepetal • Breckerfelder Straße 42-48D-58256 Ennepetal
Tel.+49(0)23 33/793-0 • Fax+49(0)23 33/79 34 95 • www.dorma.com

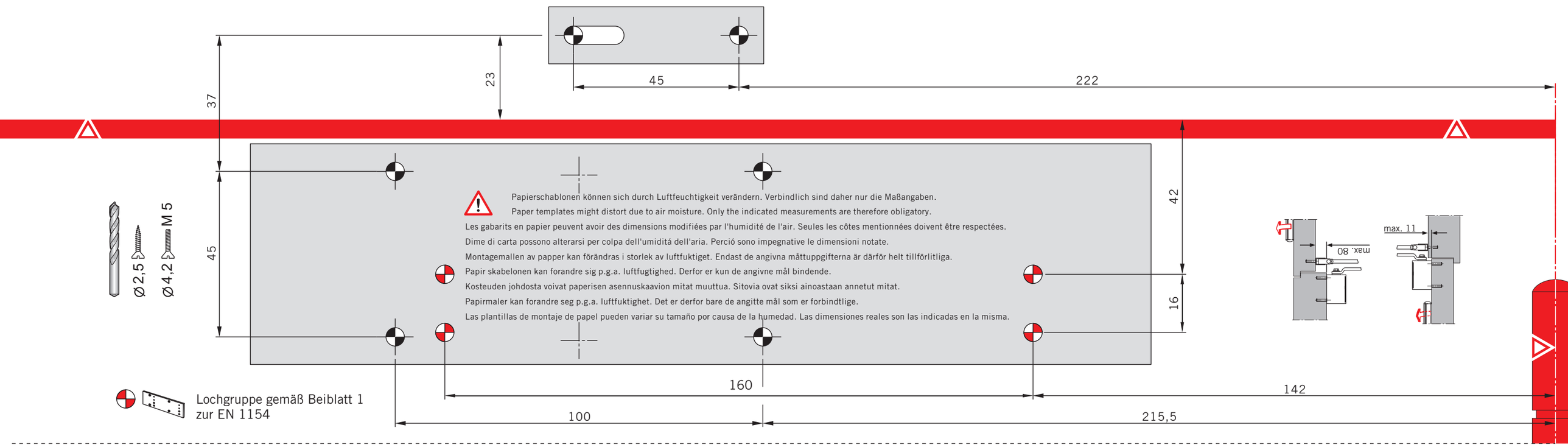

DORMA TS 83 EN 2-5

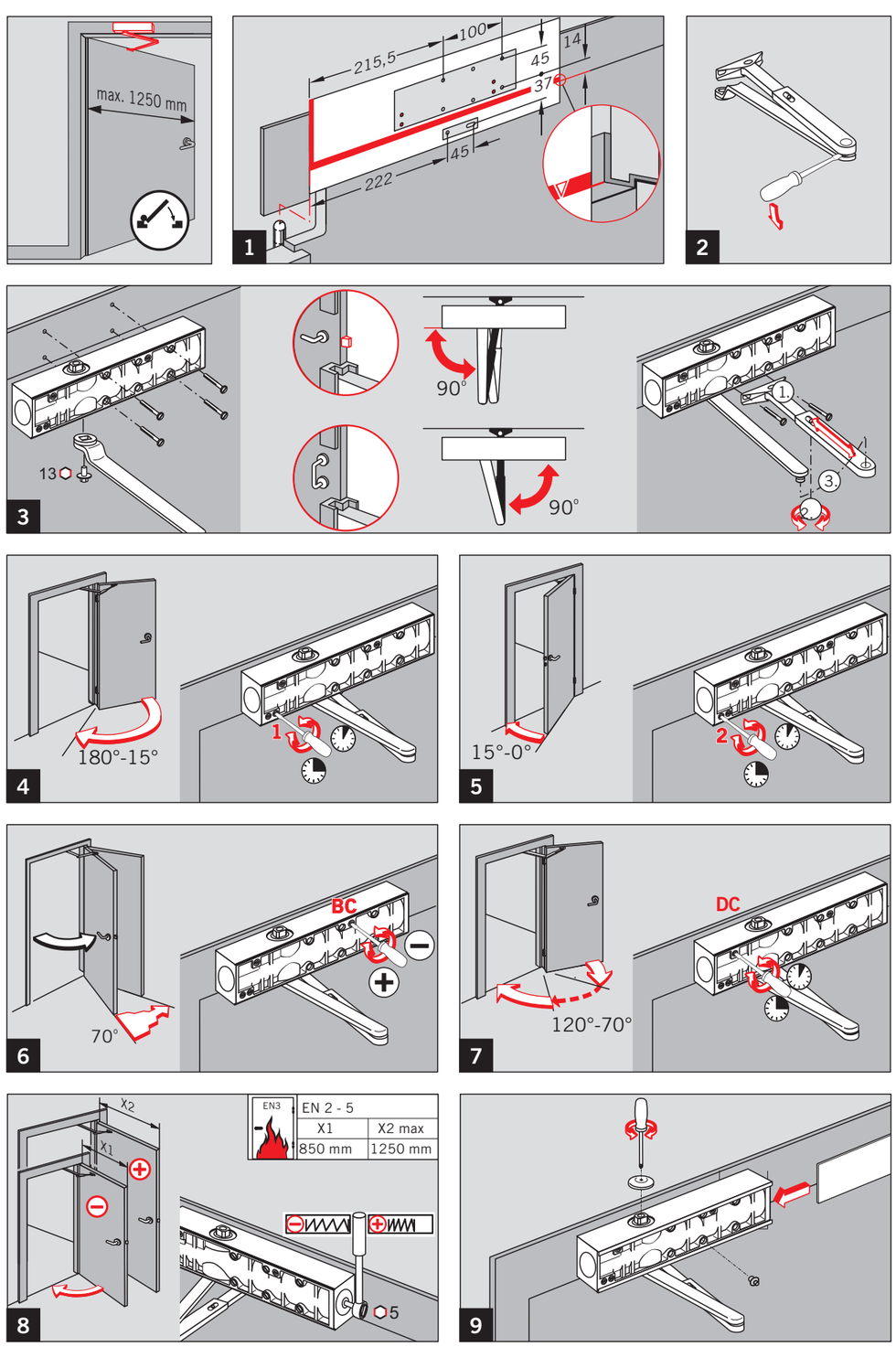
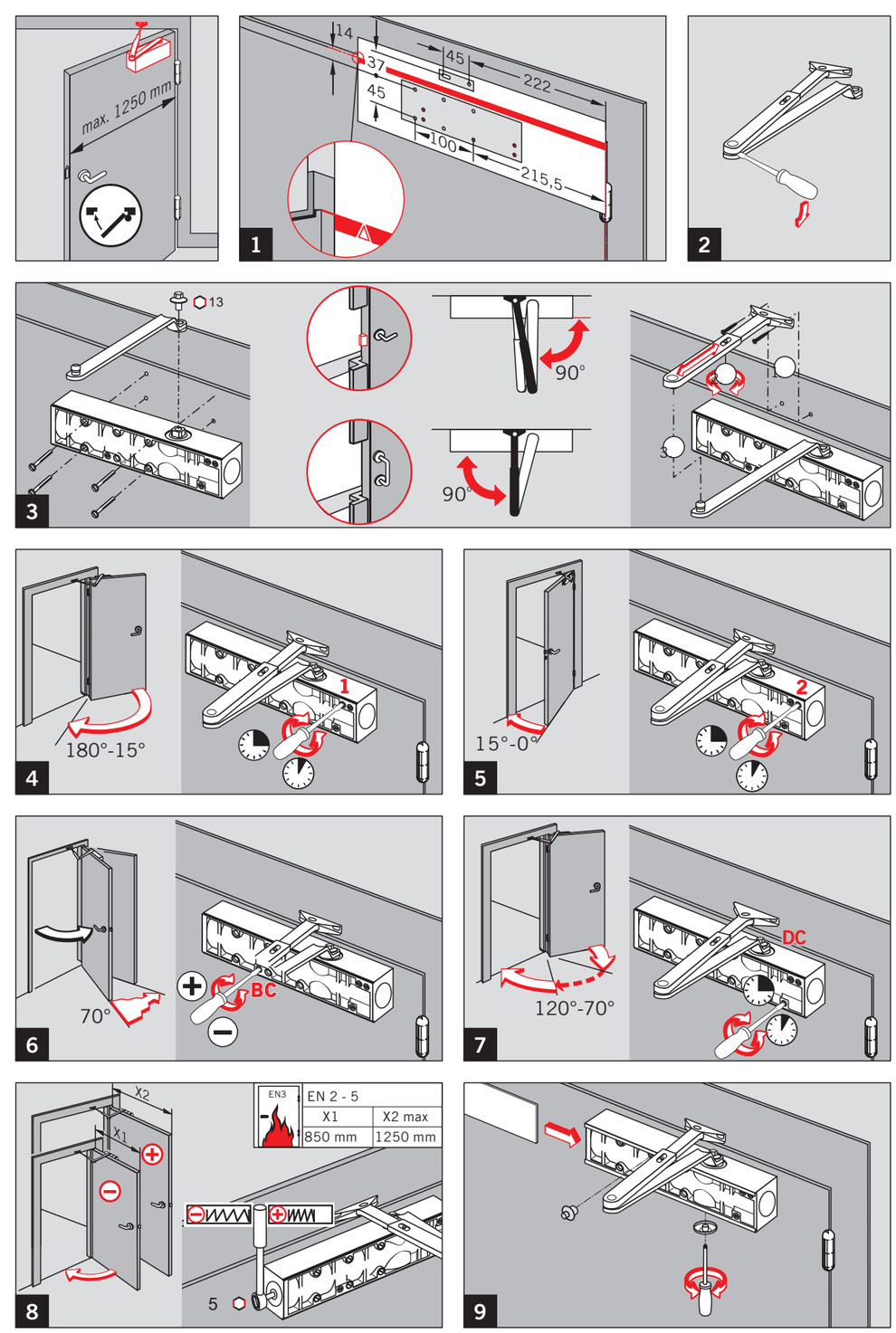
DORMA TS 83 EN 2-5